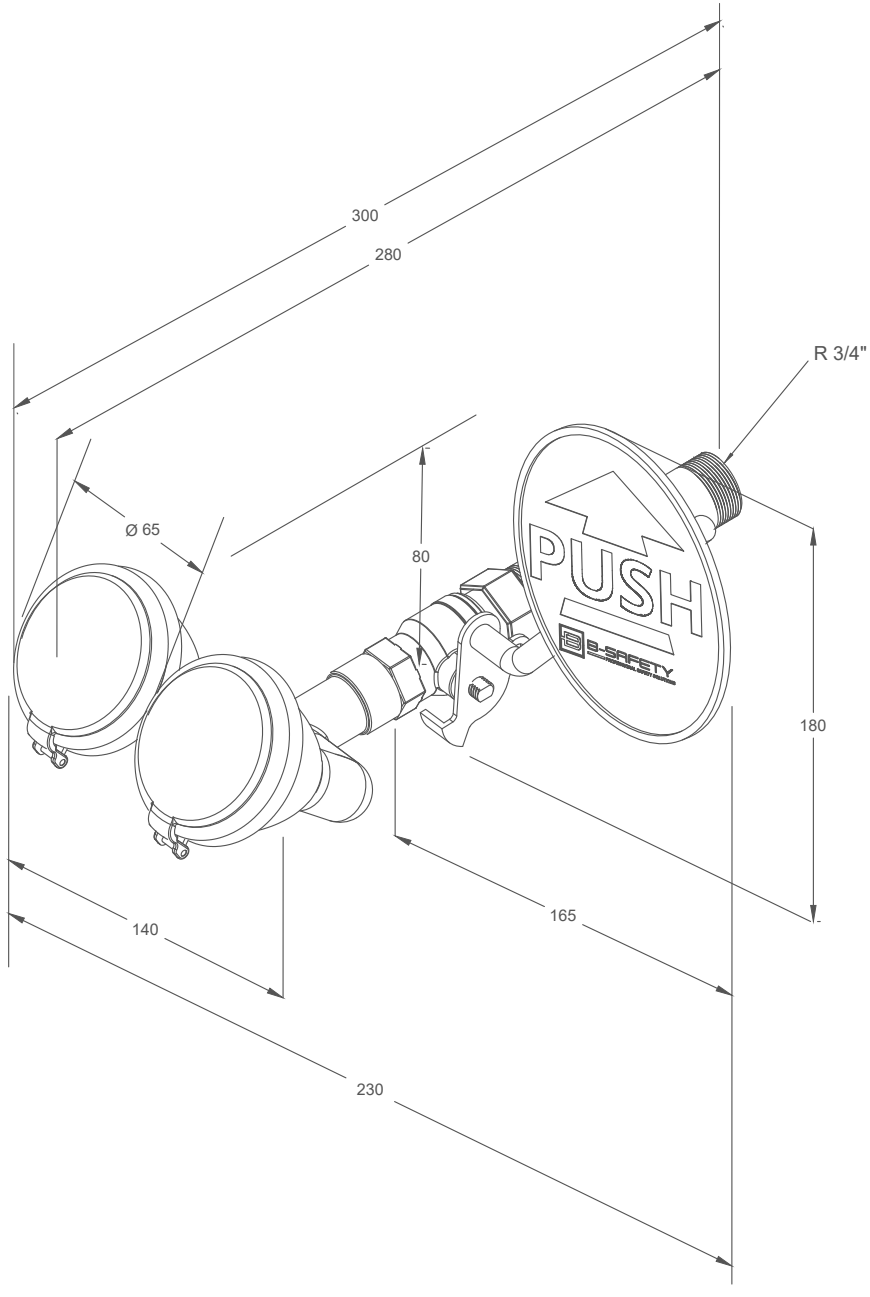

B-SAFETY® PROFESSIONAL SAFETY SOLUTIONS	Article: BR210085	REV / DATE: 30.01.2024
ClassicLine Sicherheits-Augendusche mit zwei Brauseköpfen 45°, für Wandmontage. Wasseranschluss 3/4-Zoll-AG.	ClassicLine safety eye shower with two spray heads 45°, wall mounted. Water inlet 3/4" male.	