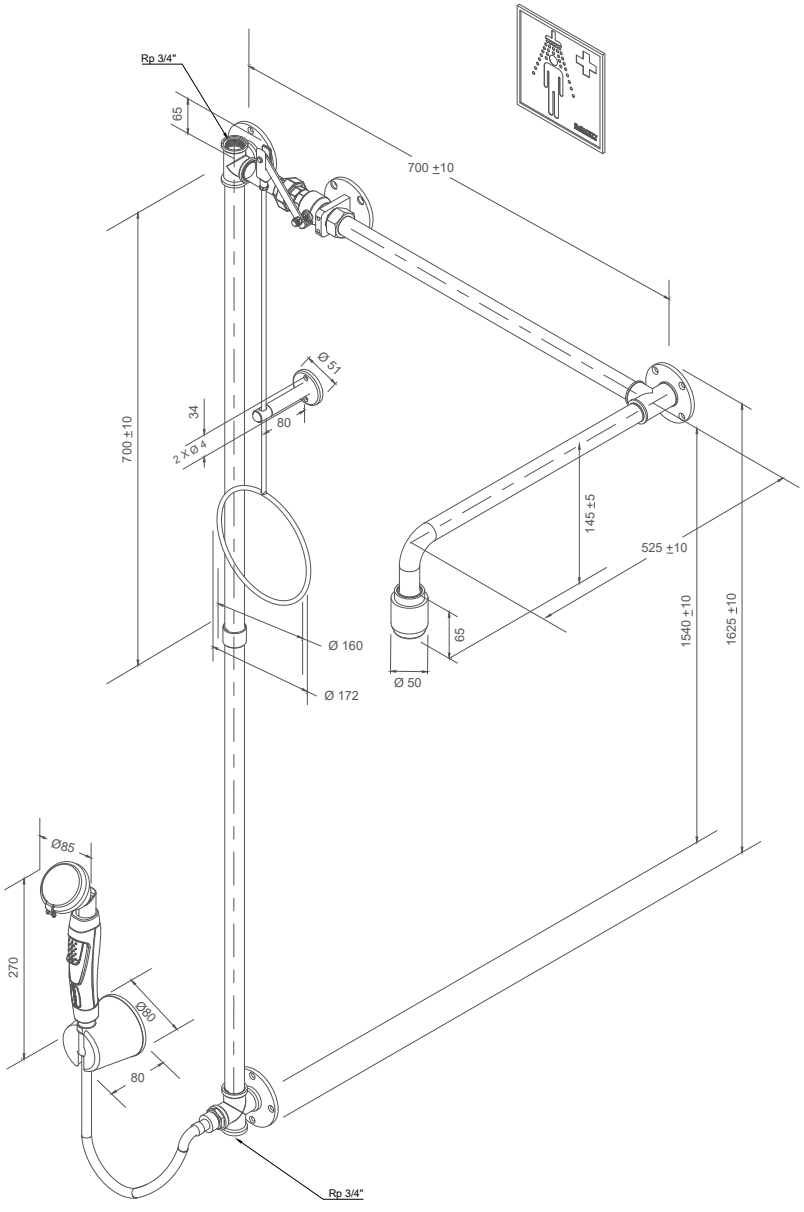

B-SAFETY PROFESSIONAL SAFETY SOLUTIONS	Article: BR873085	REV / DATE: 03.08.2022
ClassicLine Körper-Notdusche mit Hand-Augendusche mit einem Brausekopf 45°, für Über-Tür-Montage Aufputz. Wasseranschluss 3/4-Zoll-IG.	ClassicLine body safety shower with hand-held eye shower with one spray head 45°, above door installation, exposed pipework. Water inlet 3/4" female.	