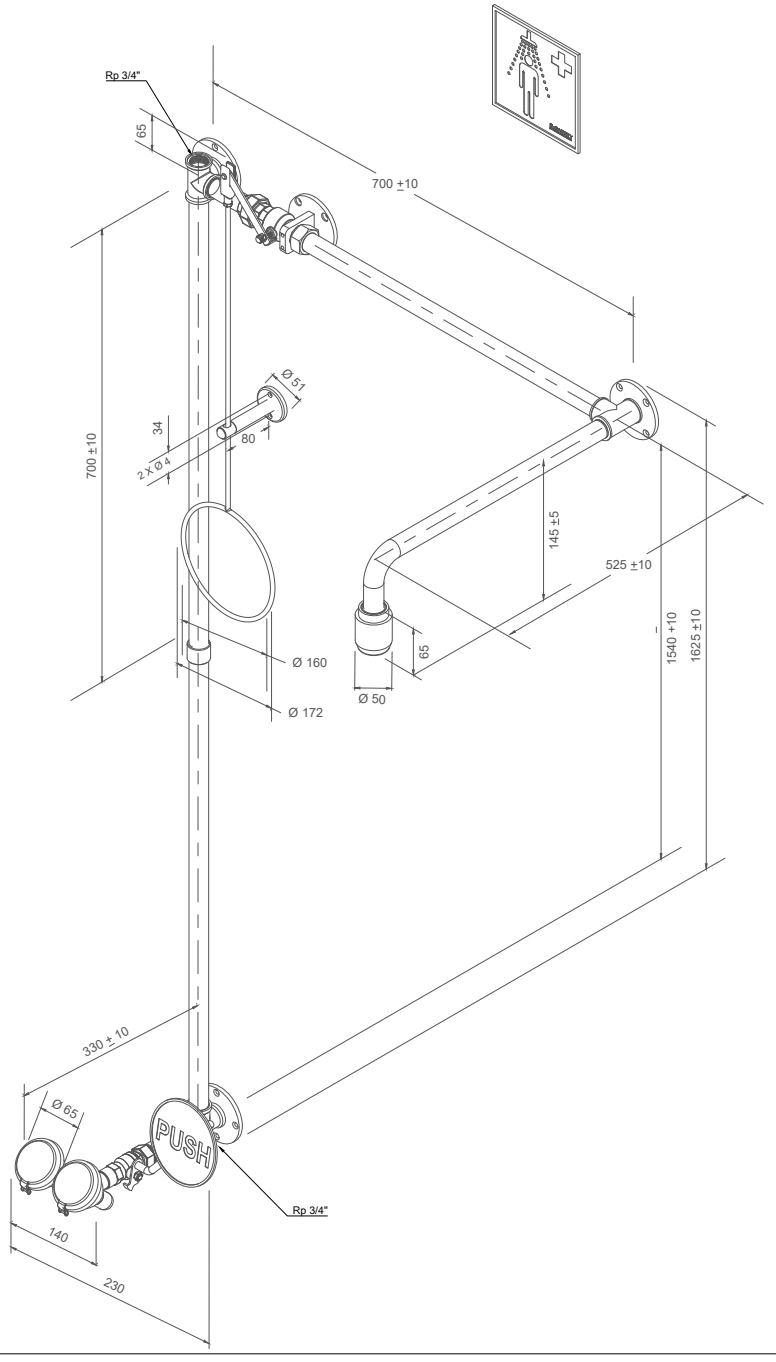

B-SAFETY PROFESSIONAL SAFETY SOLUTIONS	Article: BR871085	REV / DATE: 03.08.2022
ClassicLine Körper-Notdusche mit Augendusche, für Über-Tür-Montage Aufputz.Wasseranschluss 3/4-Zoll-IG.	ClassicLine body safety shower with eye shower, above door installation, exposed pipework. Water inlet 3/4" female.	